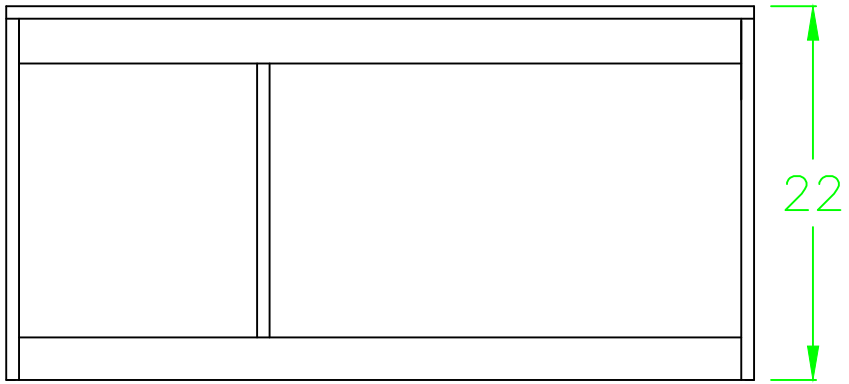
22

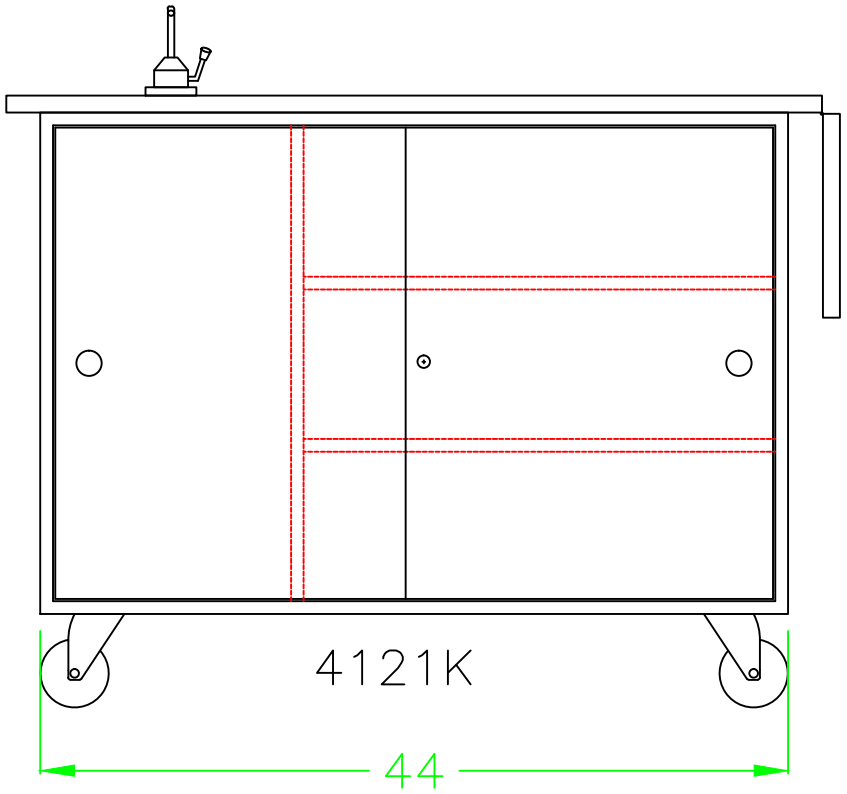
4121K
44

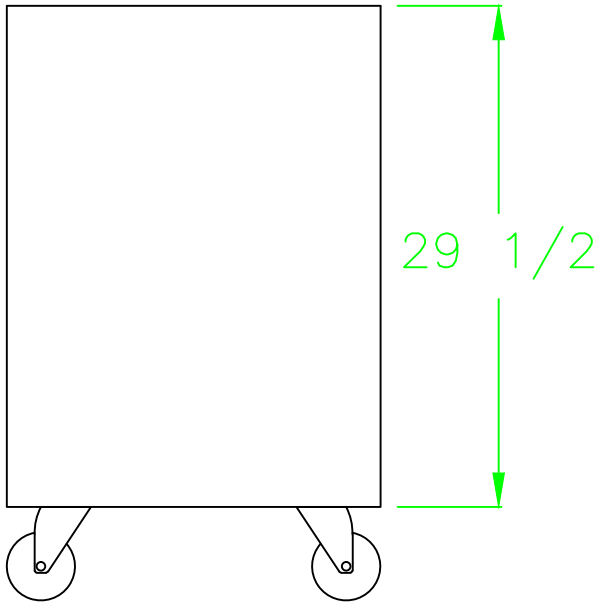
29 1/2